Element toodetakse 1 korda / Element is produced 1 time.

VAADE VASAKULT CUL-0011 / LEFT SIDE VIEW CUL-0011

MÕÕTKAVA / SCALE 1:20

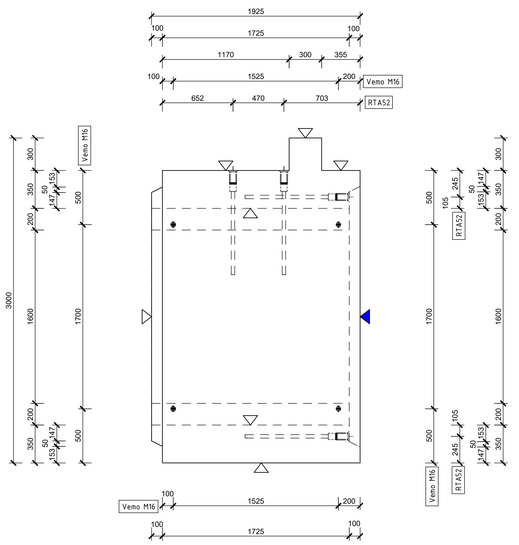

EESTVAADE CUL-0011 (VAADE VORMI) / FRONT VIEW CUL-0011 (VIEW INTO THE FORMWORK)

MÕÕTKAVA / SCALE 1:20

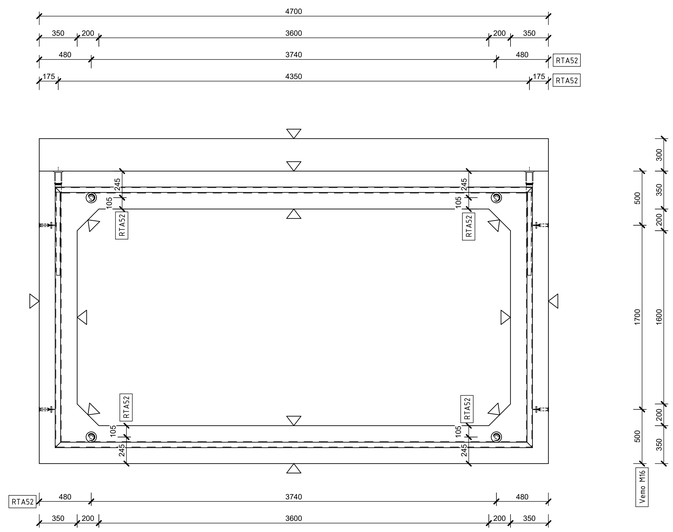

VAADE PAREMALT CUL-0011 / RIGHT SIDE VIEW CUL-0011

MÕÕTKAVA / SCALE 1:20

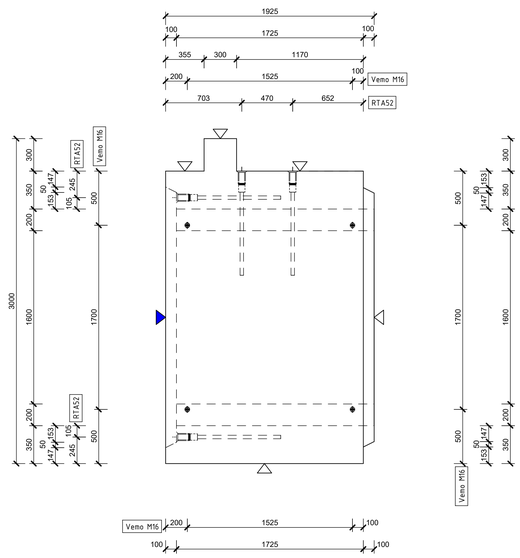

PEALTVAADE CUL-0011 / TOP VIEW CUL-0011

MÕÕTKAVA / SCALE 1:20

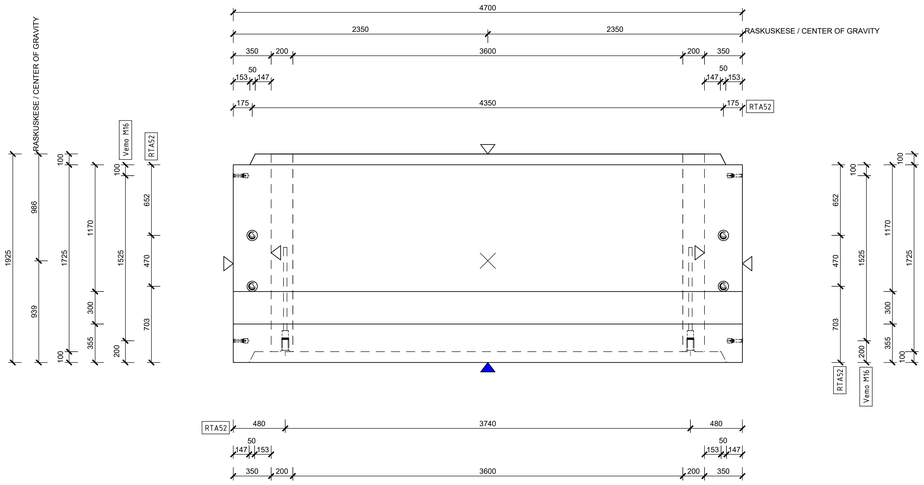

ISO

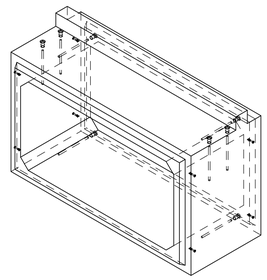

Taridetailile paigaldamine ja käitlemine
vastavalt tootja juhistele /
Installation of embedded parts
according to the manufacturer's instructions.

Taridetailile spetsifikatsioon / Schedule

Pos.	Märkus	tk.
RTA52	Tõsteankur RTA 52x950, tõstevõimsus 125,0 kN	8
Vemo M16	Kinnitusankur Vemo 1036-G-GV M16 x 70	8

Element: CUL-0011			Kogus, tk: 1x
Maht: 9.129 m^3	Kaal: 23.5 t		
Betooni tugevusklass: C35/45	Nimikaitsekiht c_n [mm]: külg 50 mm, üleval 50 mm, allpool 50 mm	Lubatud halve Δc_{dev} [mm]: 10 mm	
Armatuurterase klass: B500B	Keskkonnaklass: XC4,XD1,XF3		

BETOONI PINNAD

SÜMBOL	▼	▽
	VALUPIND	RAKETIS

MUDAPÕHJENDUS / REVISIONS					
NR. / Revision	Kuupäev / Date	Kirjeldus / Description	Koostaja / Originator	Kontrollija / Checker	Kinnitaja / Approver
001	08/11/2024	Issue 2	MD	NT	NT
001	01/07/2024	Issue 1	MD	NT	NT

Co-financed by the Connecting Europe Facility of the European Union

PROJEKT / PROJECT: ELUBANTS-ASSESSIVANE RAJATISE AUDIITORLÕIKE - ELUBANTS-ASSESSIVANE RAILWAY STRUCTURE
LEPING Nr / CONTRACT NO.: 2024-6/2E
PROJEKTI Nr / PROJECT NO.: RBDTG-EE-DS2-DP01_RW0401

Rail Baltica
Rail Baltica Harjumaa põhitrassi raudteetaristu I etapi ehitustööd
ARHIIV Nr / ARCHIVE NO.:

TELLIJA / CLIENT: Rail Baltic Estonia OÜ, Veerenäivi 21, Tallinn, Eesti, 10138, Reg. Nr. 12734109
ALLTÖÖVÕTJA / CONTRACTOR: Allpark OÜ, Suur-Sõjamäe 50a, 11415 Tallinn, Eesti, Reg.kood 11312882
TREV Group AS, Teemaste 2, Tallinn, Harjumaa, Reg.No 10047282
Ringtee 12, Tartu, Tartumaa, Reg.No. 10766210

KUUPÄEV / DATE: 01/07/2024
MÕÕTKAVA / SCALE: 1:20
FORMAT: A0
JOONISE STATUS / DRAWING STATUS: ESITATUD KINNITAMISEKS / ISSUED FOR APPROVAL

	NIMI / NAME	ALLKIRI / SIGNATURE	KUUPÄEV / DATE
KOOSTAJA / ORIGINATOR	M. Dubinin		01/07/2024
KONTROLLIJA / CHECKER	N. Tamm		01/07/2024
ESITAJA / PRESENTER	N. Tamm		01/07/2024
KINNITAJA / APPROVER	A. Pärke		01/07/2024

JOONISE PEALKIRI / DRAWING TITLE: VEETRUUP, ELEMENT CUL-0011 CULVERT, ELEMENT CUL-0011

PROJEKTI KOOD / PROJECT CODE		JÄRJEKORD / SEQUENCE NO.		TELLIJA KOOD / CLIENT CODE	KOMPLEKSI KOOD / COMPLEX CODE	ASUKOHT / LOCATION CODE	ERIKOOD / SPECIAL CODE	KOOD / CODE	PROJEKTI LIIK / PROJECT TYPE
RBDTG-EE	DS2	DP01		CUL0011	ZZ	0000	STR	EK	STD

LÜHE PEALKIRI / SHEET NAME: RBDTG-EE-DS2-DP01_TRE_CUL0011-00_ZZ_0000_04_STR-EK_STD_S00111_culvert-element
SHEET NUMBER: 1/2
JOONISE NUMBER / DRAWING NUMBER: 002

CUL-0011 05.11.2024 9:51

Designed with STRIKON - www.DICAD.de

S-02 | LÕIGE CUL-0011 / SECTION CUL-0011

MÕÕTKAVA / SCALE 1:20

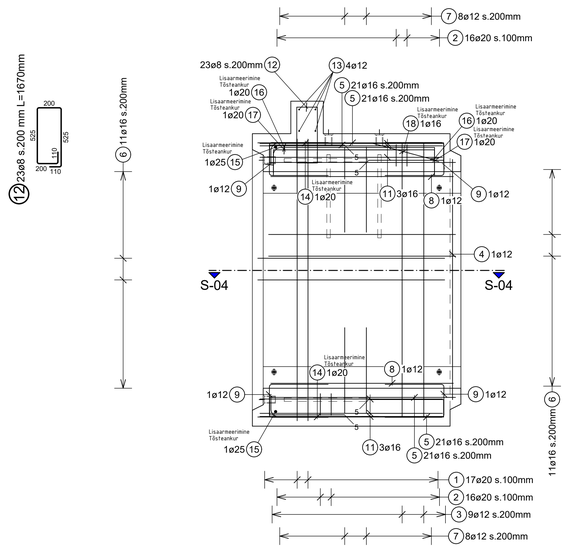

8 4ø12 L=1685mm

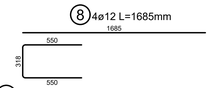

9 8ø12 L=1418mm

11 12ø16 L=1685mm

ARMEERIMINE CUL-0011 (VAADE VORMI) / REINFORCEMENT CUL-0011 (VIEW INTO THE FORMWORK)

MÕÕTKAVA / SCALE 1:20

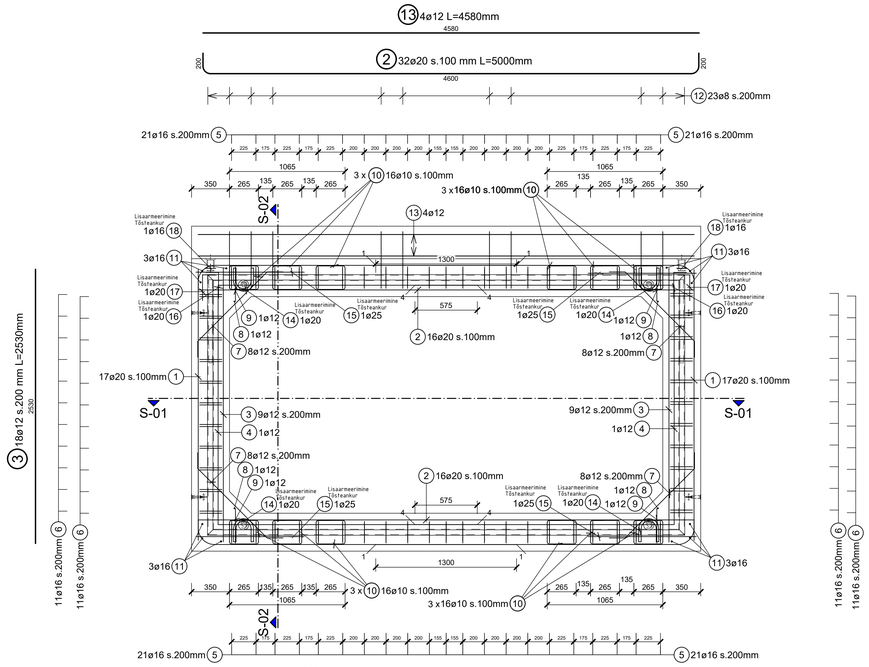

1 34ø20 s.100 mm L=8500mm

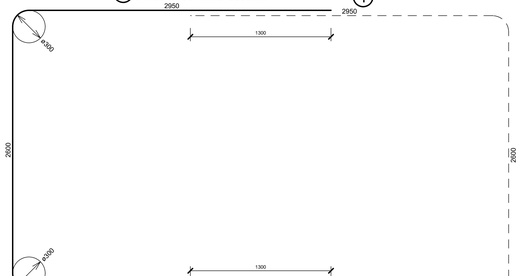

7 32ø12 s.200 mm L=1211mm

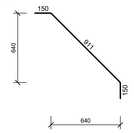

10 192ø10 s.100 mm L=1280mm

Lisaarmeerimine / Additional reinforcement

Tõsteankrud / Lifting anchors

15 4ø25 L=1000mm

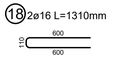

18 2ø16 L=1310mm

Pealtvaade

14 4ø20 L=2635mm

Pealtvaade

17 4ø20 L=1708mm

16 4ø20 L=1708mm

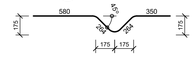

Eestvaade

14 4ø20 L=2635mm

Eestvaade

17 4ø20 L=1708mm

16 4ø20 L=1708mm

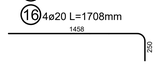

ISO

14 4ø20 L=2635mm

ISO

17 4ø20 L=1708mm

16 4ø20 L=1708mm

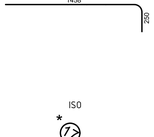

* Pööre teisele poole

Pos. Nr.	Kogus	ø	Pikkus [m]	Üldpikkus [m] B500B ø 8	ø 10	ø 12	ø 16	ø 20	ø 25				Märkused:
1	34	20	8.50					289.00					
2	32	20	5.00					160.00					
3	18	12	2.53			45.54							
4	2	12	7.02			14.04							
5	84	16	2.61				219.24						
6	44	16	2.63				115.72						
7	32	12	1.21			38.72							
8	4	12	1.69			6.76							
9	8	12	1.42			11.36							
10	192	10	1.28		245.76								
11	12	16	1.69				20.28						
12	23	8	1.67	38.41									
13	4	12	4.58			18.32							
14	4	20	2.64					10.56					
15	4	25	1.00						4.00				
16	4	20	1.71					6.84					
17	4	20	1.71					6.84					
18	2	16	1.31				2.62						
Kokku pikkus e kohta (m)				38.41	245.76	134.74	357.86	473.24	4.00				
kg / m				0.395	0.617	0.888	1.580	2.470	3.850				
Kaal ø kohta				15.2	151.6	119.6	565.4	1168.9	15.4				

Kogukaal: 2036.177 kg B500B

Pos. Nr.	Kogus	ø	Pikkus [m]	Pikkus jm	dbr /ds	Varda kuju ja painutus	Märkused B500B
1	34	20	8.50	289.00	15	290 / 3800 / 290 / 600	
2	32	20	5.00	160.00	7	600	
3	18	12	2.53	45.54		2530	
4	2	12	7.02	14.04	4	2400 / 125 / 2400	
5	84	16	2.61	219.24	4	1725 / 150	
6	44	16	2.63	115.72	4	1725 / 150	
7	32	12	1.21	38.72	4	150 / R12 / 640 / 150 / 640	
8	4	12	1.69	6.76		1685	
9	8	12	1.42	11.36	4	550 / 318 / 550	
10	192	10	1.28	245.76	4	280 / 130 / 130 / 220 / 220 / 280	
11	12	16	1.69	20.28		1685	
12	23	8	1.67	38.41	4	525 / 100 / 100 / 525	
13	4	12	4.58	18.32		4580	
14	4	20	2.64	10.56	7	185 / 225 / 2635 / 225	3D-Vaade
15	4	25	1.00	4.00		1000	
16	4	20	1.71	6.84	7	175 / 175 / 580 / 350 / 250 / 250 / 250 / 250 / 175 / 175	3D-Vaade
17	4	20	1.71	6.84	7	175 / 175 / 580 / 350 / 250 / 250 / 250 / 250 / 175 / 175	3D-Vaade
18	2	16	1.31	2.62	4	600 / 100 / 600	

S-04 | LÕIGE CUL-0011 / SECTION CUL-0011

MÕÕTKAVA / SCALE 1:20

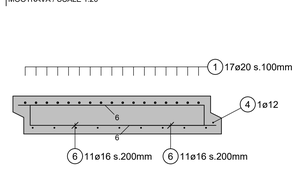

6 44ø16 s.200 mm L=2630mm

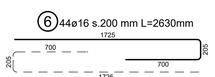

S-03 | LÕIGE CUL-0011 / SECTION CUL-0011

MÕÕTKAVA / SCALE 1:20

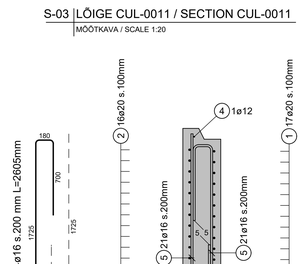

S-01 | LÕIGE CUL-0011 / SECTION CUL-0011

MÕÕTKAVA / SCALE 1:20

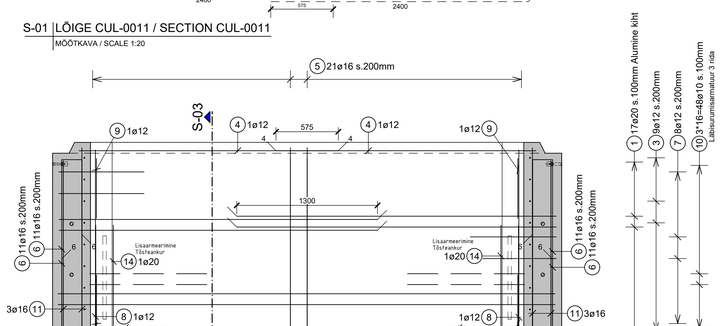

Element: CUL-0011		Kogus, tk: 1x
Maht: 9.129 m^3	Kaal: 23.5 t	
Betooni tugevusklass: C35/45	Nimikaitsekiht c_n [mm]: külg 50 mm, üleval 50 mm, allpool 50 mm	Lubatud hälve Δc_{dev} [mm]: 10 mm
Armatuurterase klass: B500B	Keskkonnaklass: XC4,XD1,XF3	
Armatuuri kaal kokku: 2036.2 kg		

REVIDEERIMISED / REVISIONS					
Nr. No.	Kuupäev / Date	Kirjeldus / Description	Koostaja / Originator	Kontrollija / Checker	Kinnitaja / Approver
001	06/11/2024	Issue 2	MD	NT	NT
001	01/07/2024	Issue 1	MD	NT	NT

Co-financed by the Connecting Europe Facility of the European Union

PROJEKT / PROJECT
ELEMENTS ASSESSIONE RAJATISE ALJAMISTALU
ELEMENTS DESSOIVANE RAJAMI STRUCTURE
EPRN2 NR / CONTRACT NO. 2024-K003
PROJEKTI NR / PROJECT NO. R8070-EE-DS2-DPS1_RW0401

Rail Baltica
Rail Baltica Harjumaa põhitrassi raudteetaristu I etapi ehitustööd
Jahimõrd 1a / ARCHIVE NO. -

TELLIJA / CLIENT
RAIL BALTIC Estonia OÜ
Veerenpõ 21
Tallinn, Eesti
10138
Reg. nr. 12734109

ALLTÖÖVÕTJA / SUBCONTRACTOR
Ehitusettevõtja / Contractor
Kaskkonnaorganisatsioon / Environmental organisation
Ringtee 12
Tartu
Tartumaa
Reg.No. 10790210

PEATÖÖVÕTJA / MAIN CONTRACTOR
Trevi Baltic Grupp AS
Tammsaare 2
Tallinn
Harjumaa
Reg.No. 10547382

TREVI

Allgaas OÜ
Kesklinna tn 30a
11414 Tallinn, Estonia
Reg.no. 12089840

ALL SPARK

KOOSTAJA / ORIGINATOR: M. Dubinin
KONTROLLIJA / CHECKER: N. Tamsi
ELEVANTAJA / ISSUER: N. Tamsi
VASTUTAV ISIK / RESPONSIBLE OFFICER: A. Pilate

KAUPREI / DATE: 01/07/2024
MÕÕTKAVA / SCALE: 1:20
PAIGE SUURUS / PAPER SIZE: A0

JOONISE STATUS / DRAWING STATUS: ESITATUD KINNITAMISEKS / ISSUED FOR APPROVAL

JOONISE PEALKIRI / DRAWING TITLE
VEETRUUP, ELEMENT CUL-0011, ARMEERIMINE CULVERT, ELEMENT CUL-0011, REINFORCEMENT

	NIMI / NAME	ALLKIRI / SIGNATURE	KUUPÄEV / DATE
PROJEKTI JUHT / PROJECT MANAGER	M. Dubinin		01/07/2024
PROJEKTI JUHI / LEAD ENGINEER	N. Tamsi		01/07/2024
JUHI / CHIEF ENGINEER	A. Pilate		01/07/2024

PROJEKTI NUMBER / PROJECT NUMBER: R8070-EE
PROJEKTI OSA / PROJECT PART: DS2
PROJEKTI ETAPP / PROJECT STAGE: DPS1
PROJEKTI OSAKOND / PROJECT DEPARTMENT: CIVIL-STRR
PROJEKTI ALAKOND / PROJECT SUBDEPARTMENT: CIVIL-CULV
PROJEKTI LIIK / PROJECT TYPE: 2D
PROJEKTI NUMBER / PROJECT NUMBER: 0005
PROJEKTI ALANUMBER / PROJECT SUBNUMBER: 878
PEAKONSTRUKTSIOONI KOOD / MAIN CONSTRUCTION CODE: EK
ÜLDPLANEERINGU KOOD / GENERAL PLANNING CODE: XX

JOONISE NIMI / DRAWING NAME: R8070-EE-DS2-DPS1_STRR_CUL0015SD-ZZ_0005_D4_STR-EK_DTD_D00111_culvert element
JOONISE NUMBER / SHEET NUMBER: 2/2

Designed with STRYKON - www.DICAD.de